ՀՈՂԱՅԻՆ ԱՇԽԱՏ. ԵՎ ՀԻՄՔԵՐԻ ԻՐԱԿ.			
N	ԱՇԽԱՏԱՆՔԻ ԱՆՎԱՆՈՒՄ	ՔԱՆԱԿ	ՄԻԱ ՎՈՐ
ՀՈՂԱՅԻՆ ԱՇԽԱՏԱՆՔՆԵՐ			
1	Մետաղական ցանկապատի ապամոնտաժում կանգնակների հետ միասին:	2300	կգ
2	Գոյություն ունեցող բետոնե հիմքերի քանդում կանգնակների հատվածում, բարձում և տեղափոխում 4 կմ:	2.8	խմ
3	Գրունտի քանդում կանգնակների հատվածում, բարձում և տեղափոխում 4 կմ:	6.0	խմ
ՑԱՆԿԱՊԱՏԻ ԵՎ ԴՌԱՆ ՀԻՄՔԵՐԻ ԻՐԿԱՆԱՆԱՑՈՒՄ			
1	Հիմքերի տակ բազալտե խճի շերտի իրականացում 20-40մմ ֆրակցիայի՝ 100 մմ	0.85	խմ
2	Բետոնե հիմքերի իրականացում Բ15 դասի	6.0	խմ

ԴԱՐՊԱՍԻ ԵՎ ՑԱՆԿԱՊԱՏԻ ԻՐԱԿԱՆԱՑՈՒՄ				
N	ԱՆՎԱՆՈՒՄ	ՔԱՆԱԿ	ՄԻԱ ՎՈՐ	ԾԱՆՈԹ.
ՑԱՆԿԱՊԱՏ				
1	Ուղղ խող. 80x80x2 L=2800	154.0	գմ	750.0 կգ
2	Քառ. խող. 60x40x2	601.8	գմ	1802.0 կգ
3	Քառ. խող. 20x20x2	1004.7	գմ	1128.6 կգ
4	Անկյ. 45x45x4 L=100	36	գմ	96.6 կգ
5	Մետաղյա թիթեղ 120x120x4	55	հատ	24.7 կգ
6	Մետաղական մասերի ներկում	4024.2	տ	
	Ընդհամենը			4024.2 տ
ԴՌԻՌ				
1	Քառ. խող. 40x40x2	7.48	գմ	17.74 կգ
2	Քառ. խող. 20x20x2	7.1	գմ	7.97 կգ
3	Քառ. ձող 10x10	2.58	գմ	2.01 կգ
4	Մետաղյա թիթեղ 2.5 մմ	0.365	մ/ք	7.12 կգ
5	Ծխնի	2	հատ	
6	Մետաղական մասերի ներկում	0.035	տ	
7	Փական	1	հատ	
	Ընդհամենը			0.035 տ

ՀԱՏՎԱԾ ՄԵՏԱՂԱԿԱՆ ՑԱՆԿԱՊԱՏԻՑ Մ1:25

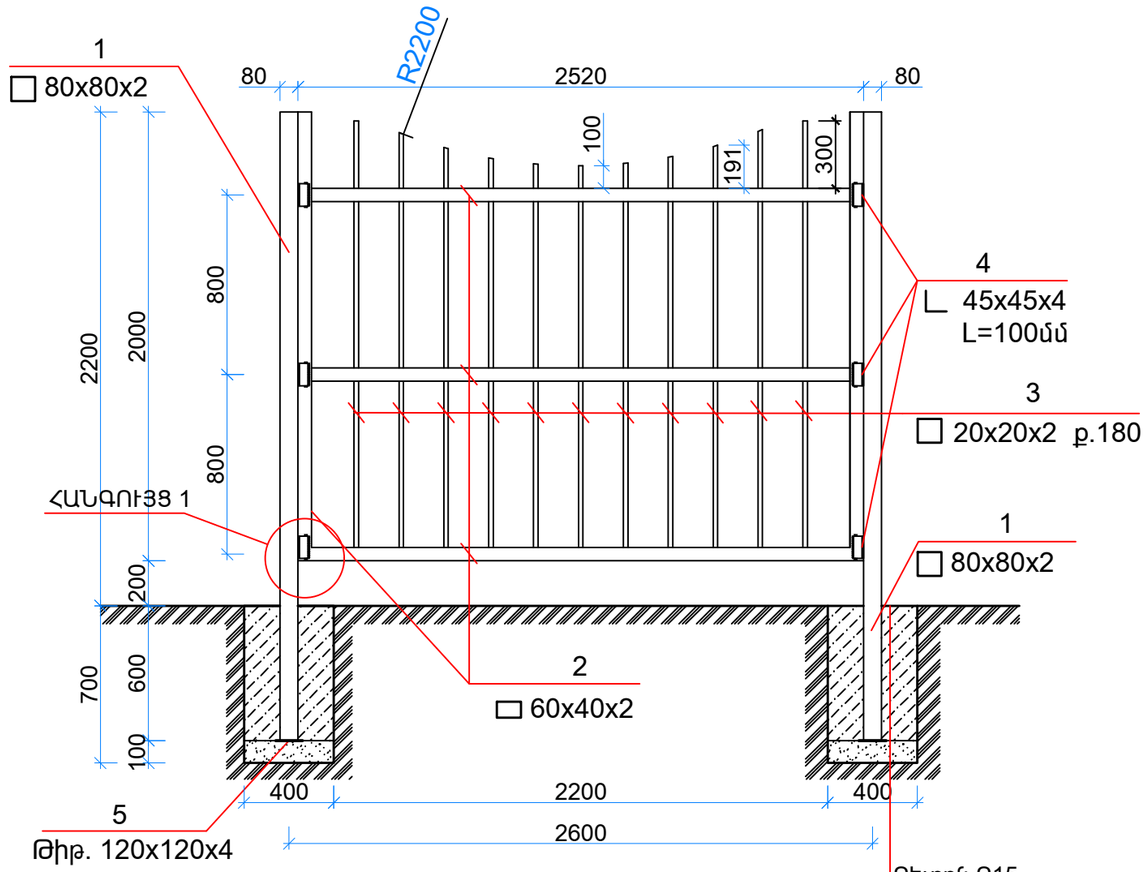

ՀԱՆԳՈՒՅՑ 1

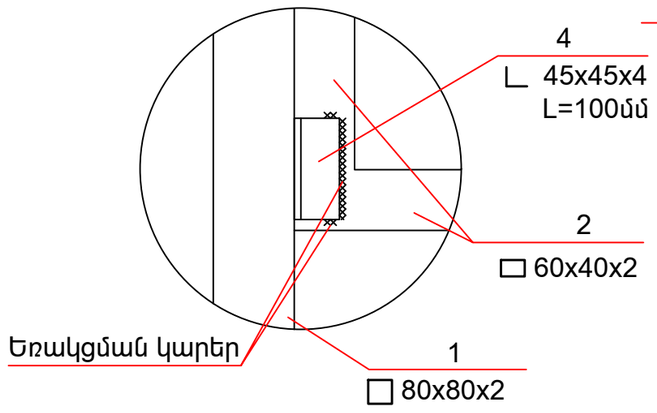

ՊԱՇՏՈՆ	ԱՆՈՒՆ, ԱԶԳԱՆՈՒՆ	ՍՏՈՐԱԳՐ.	ԱՄԻՍ	ԱՐՄԱՇ ՀԱՄԱՅՆՔԻ ՄԻՋՆԱԿԱՐԳ ԴՊՐՈՑԻ 3-ՐԴ 2015 Թ. ՍԿՍՎԱԾ ՆԵՐՔԻՆ ՀԱՐԴԱՐՄԱՆ ԱՇԽԱՏԱՆՔՆԵՐՆ ԱՎԱՐՏԻՆ ՀԱՍՑՆԵԼՈՒ ԵՎ 2-ՐԴ ՄԱՍՆԱՇԵՆՔԻ ՎԵՐԱՆՈՐՈԳՄԱՆ ՆԱԽԱԳԻԾ			
ՆԳԾ	Հ. Մեսրոպյան						
Նախագծեց	Հ. Մեսրոպյան			ՃԱՐՏԱՐԱՊԵՏԱՇԻՆԱՐԱՐԱԿԱՆ ՄԱՍ	ՓՈՒԼ	ԹԵՐԹ	ԹԵՐԹԵՐ
					ԱՆ	ՃՇ-9	9
				ՄԵՏԱՂԱԿԱՆ ՑԱՆԿԱՊԱՏ	«ՀԱՄԱՇԻՆ ՆԱԽԱԳԻԾ» ՍՊԸ		